Modèle de panonceau pour les hôtels classés 5 étoiles (plaques sécurisées)

Plaque aluminium prélaquée blanc 20/10ème, format environ 420x308 mm.
Pan coupé sur angle supérieur droit de 53mm et 74mm.
Collage d'un film aspect métal brossé.
Contre collage d'un film transparent en impression numérique.
Finition film antigraffiti.
Fixation sur cornière en face arrière (aucune fixation visibles en face avant).

Adhésif aspect métal brossé

Couleur aspect « OR » C/30 M/35 J/42 N/22 (fond)

C/100 M/85 J/0 N/0 (logo)

C/0 M/100 J/100 N/0 (logo)

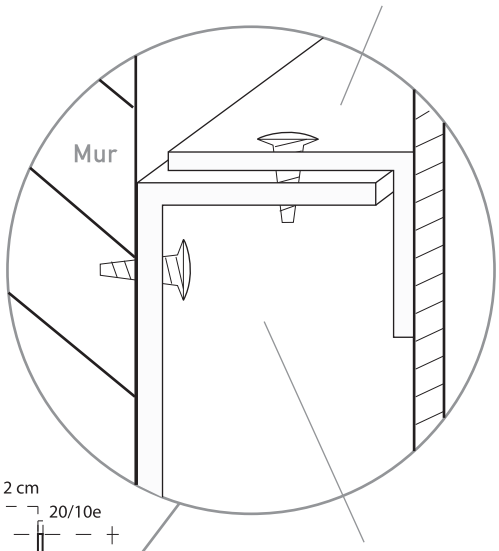

Cornière horizontale au dos de la plaque permettant le verrouillage mécanique

Support plaqué au mur fixé dans les percements existants

Hors Echelle

Modèle éco-responsable (plaques sécurisées)

Plaque en cosse de riz, format environ 420x308mm.
Pan coupé sur angle supérieur droit de 53mm et 74mm.
Impression numérique quadri + blanc.
Finition avec vernis mat.
Fixation sur cornière en face arrière (aucune fixation visible en face avant).

C/16 M/11J/12 N/1 (fond)

Couleur aspect « OR » C/30 M/35 J/42 N/22 (fond)

C/100 M/85 J/0 N/0 (logo)

C/0 M/100 J/100 N/0 (logo)

Cornière horizontale au dos de la plaque permettant le verrouillage mécanique

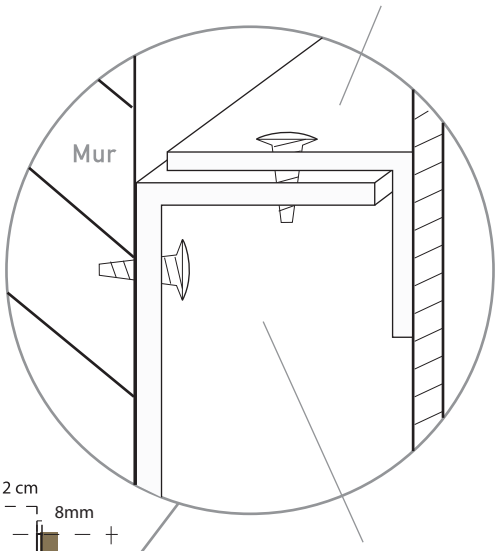

Support plaqué au mur fixé dans les percements existants

Cosse de riz ép.8mm
Impression numérique quadri + blanc
Finition avec vernis mat